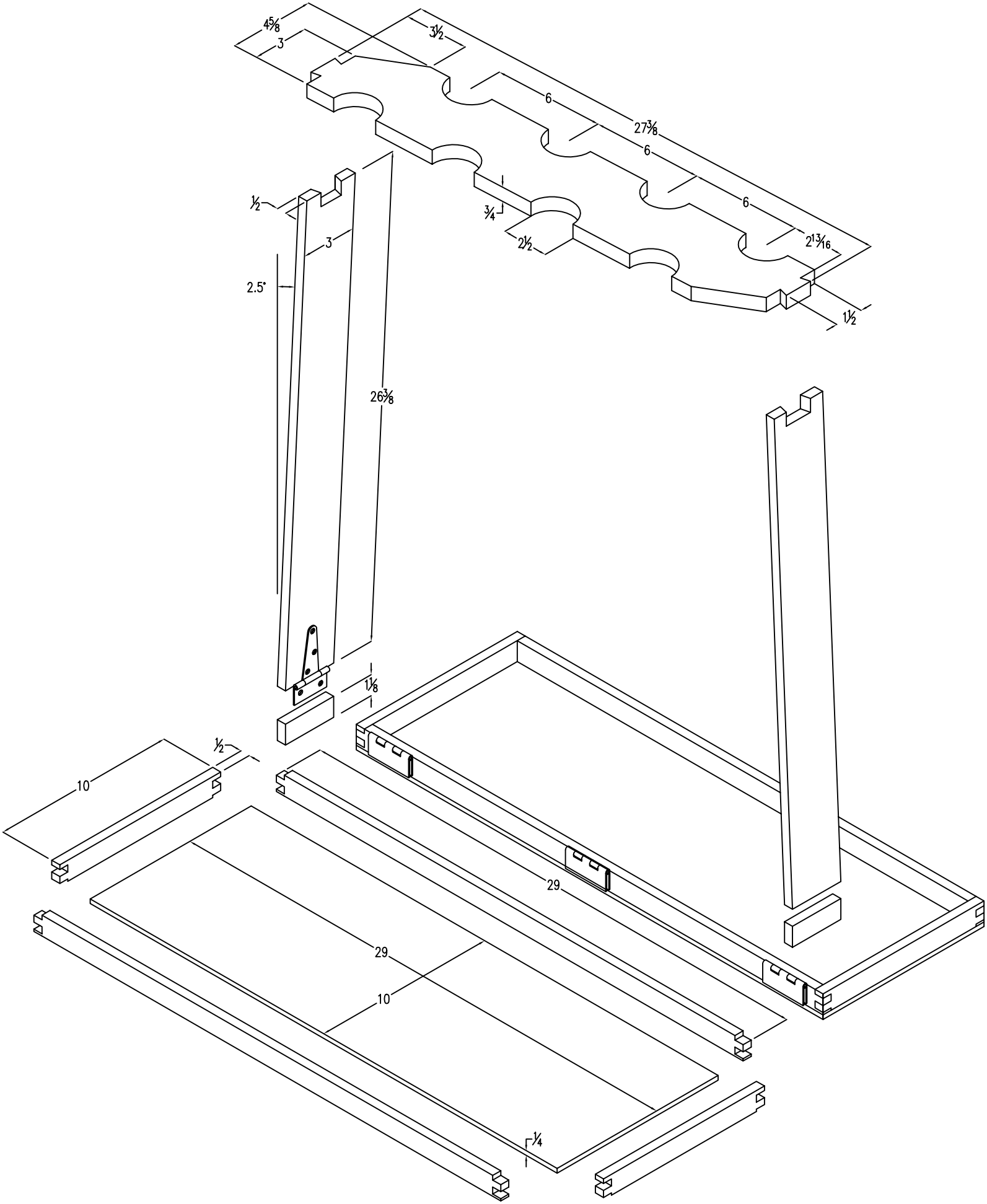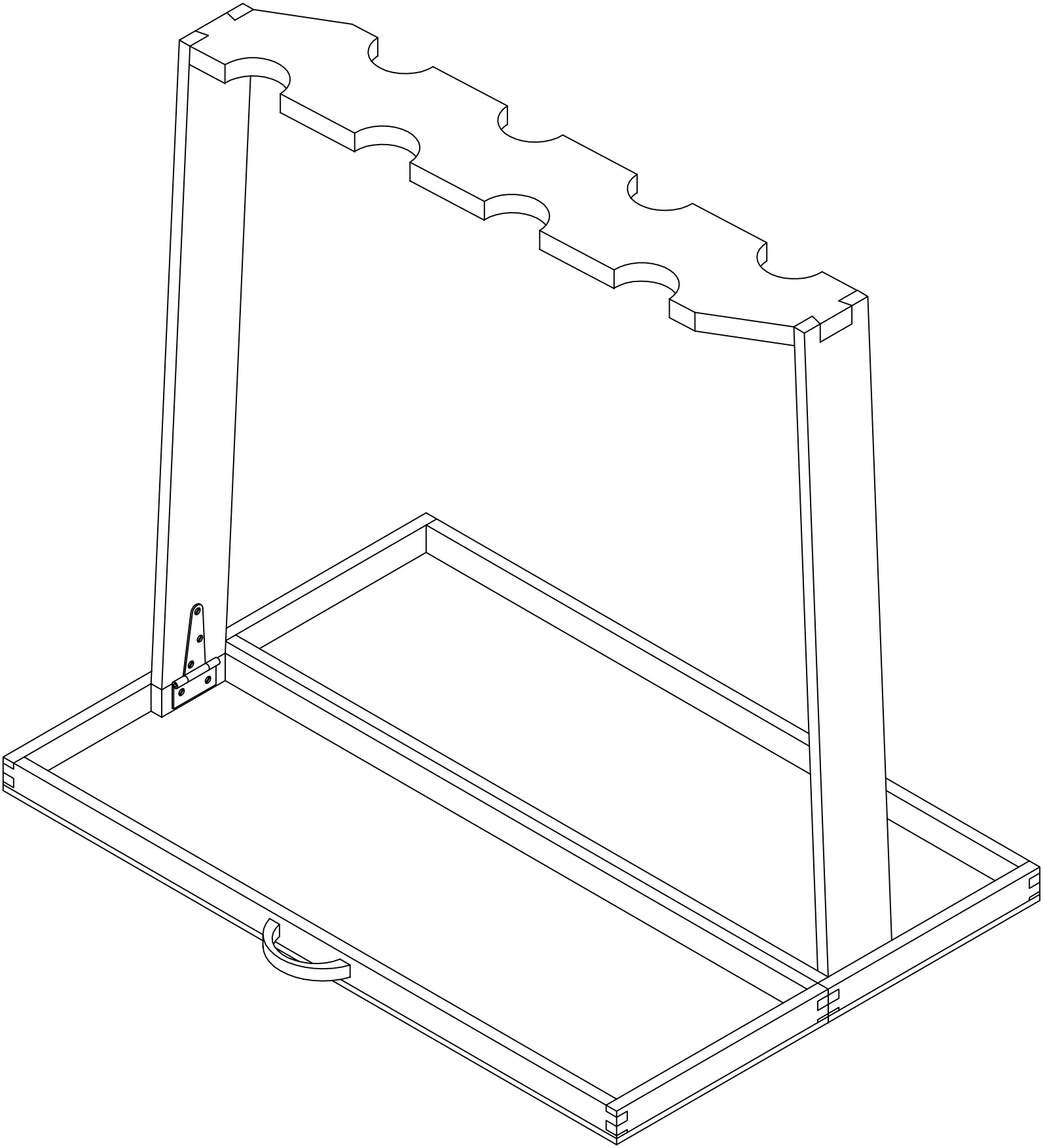
4⅝
3
3½
6
27⅜
6
6
2¹³⁄₁₆
1½
¾
2½
½
3
2.5"
26⅜
1⅛
½
10
29
29
10
¼